SAHARA

Un encastrable à granules contemporain et élégant de haute technologie. Revêtement en acier avec peinture cuite; pot de combustion et panneau de la chambre à combustion en fonte. Facile a retirer pour un nettoyage et un entretien simplifié. Appareil programmable, télécommande disponible. Un chasis de dégagement zéro est également disponible.

PIAZZETTA
PASSIONE ACCESA

CARACTÉRISTIQUES GÉNÉRALES

•Chauffage:
•Revêtement: acier peint
•Monobloc: acier
•Porte:
•Poignée: en acier peint
•Foyer: fonte
•Foyère: fonte
•Niveaux de puissance: 5 niveaux
•Contrôle des fonctions :

DÉTAILS TECHNIQUES

•Modèle SAHARA
•Puissance thermique du brûleur (Taux de combustion faible-élevé) Btu/hr 18316 - 48554
•Puissance thermique du brûleur (Taux de combustion faible-élevé) kW 5.4 - 14.2
•Puissance thermique (Taux de combustion faible-élevé) Btu/hr 15224 - 39422
•Puissance thermique (Taux de combustion faible-élevé) kW 4.5 - 11.5
•Consommation horaire (humide granulés) - Taux de combustion faible-élevé kg/hr 1.06 - 2.81
•Consommation horaire (humide granulés) - Taux de combustion faible-élevé lb/hr 2.34 - 6.20
•Émissions de Particules g/hr 1.28
•Dimensions (LxPxH) cm 114.6x59.3x90.3
•Dimensions (LxPxH) inch 45.12x23.35x35.55
•Poids de l'appareil avec revêtement lb (kg) 353 (160)
•Capacité du réservoir env. lb (kg) 55 (25)

COUVERTURES

FLAT BLACK RUBINO WHITE

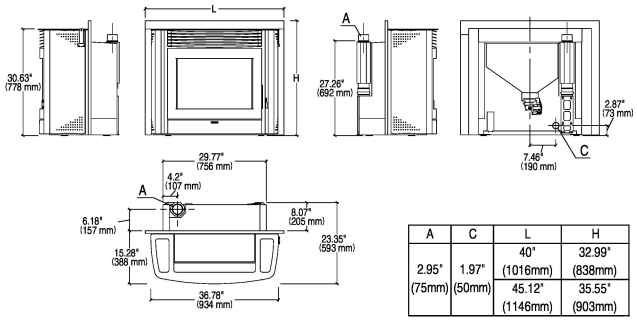

A	C	L	H
2.95" (75mm)	1.97" (50mm)	40" (1016mm)	32.99" (838mm)
		45.12" (1146mm)	35.55" (903mm)

PIAZZETTA
PASSIONE ACCESA